SIM-SENS Kabel BNC-S
SIM-SENS Cable BNC-S

Bestell-Nr. ❑ **600-977.002** (0,2 m) ❑ **600-977.050** (5,0 m)
Order-Nº ❑ **600-977.015** (1,5 m) ❑ **600-977.100** (10,0 m)
❑ **600-977.030** (3,0 m) ❑ **600-977.**

600-977.

IPETRONIK

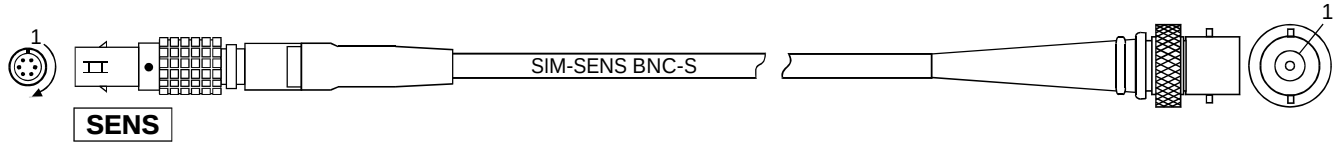

Anschlußbelegung / Connection

Lemo-Stecker 1B, 6-pol. (schwarz) — BNC-Kupplung
Lemo-male 1B, 6-pol. (black) — BNC-coupling

Pin-Nr. / Pin-Nº		Bezeichnung / Designation	Litze-Nr. / Farbe / Wire-Nº / Colour
1		VIN +	Socket
2	Shield	VIN - / IIN -	Chassis
3		IIN +	
4		+ VOUT	
5		⊥ GND	
6		- VOUT	
Chassis			

Anschlußbeispiele / Connection examples

Spannungsmessung mit BNC-Stecker
Voltage measuring with BNC plug

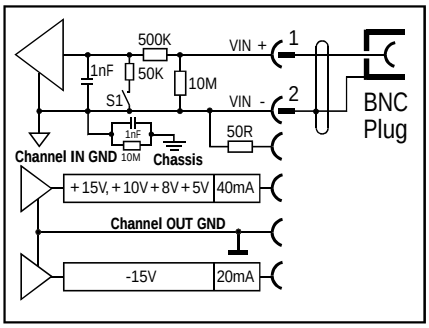

600-977.cdr 19.04.02 Fr

Alle Rechte vorbehalten. Nachdruck und Vervielfältigung, auch auszugsweise sind verboten!

IPETRONIK GmbH & Co.KG • PHONE: +49 / 72 21 / 99 22 - 0 • FAX: - 100 • WEB: http://www.ipetronik.com • EMAIL: info@ipetronik.com