# SIM-CNT-OUT Kabel BNC
# SIM-CNT-OUT Cable BNC

Bestell-Nr. ❑ **600-931.005** ( 0,5 m) ❑ **600-931.050** ( 5,0 m)
Order-Nº ❑ **600-931.015** ( 1,5 m) ❑ **600-931.100** (10,0 m)
❑ **600-931.030** ( 3,0 m) ❑ **600-931.**

**600-931.**

IPETRONIK

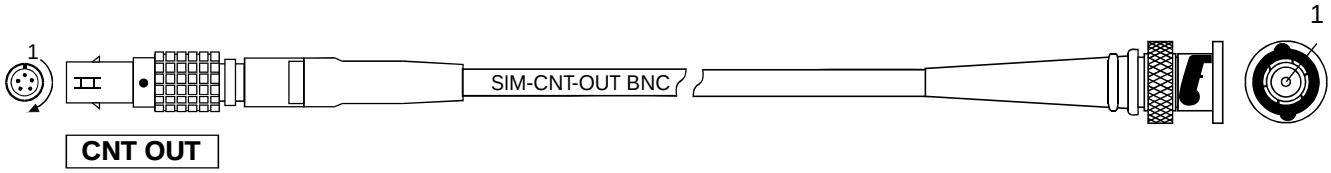


## Anschlußbelegung / Connection

Lemo-Stecker 1B, 5-pol. (schwarz) — BNC-Stecker
Lemo-male 1B, 5-pol. (black) — BNC-male

| Pin-Nr. / Pin-Nº | Bezeichnung / Designation | Litze-Nr. / Farbe / Wire-Nº / Colour |
|---|---|---|
| 1 | | |
| 2 | | |
| 3 | | |
| 4 | Analogue OUT + | PIN |
| 5 | Analogue OUT GND | Chassis |
| | | |
| Chassis | Shield | |

## Anschlußbeispiel / Connection example

**Anschluß mit BNC-Stecker**
**Connection with BNC plug**

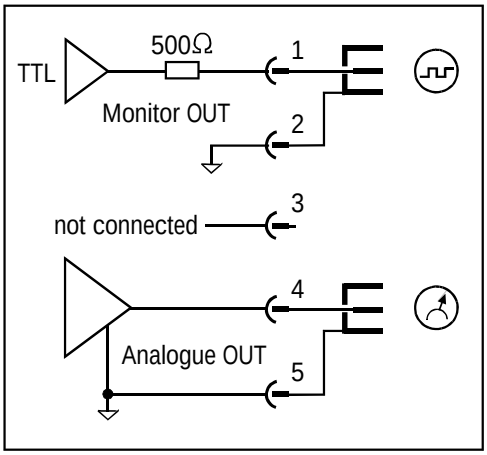


600-931.cdr 09.12.99 Fr

Alle Rechte vorbehalten. Nachdruck und Vervielfältigung, auch auszugsweise sind verboten!

IPETRONIK GmbH & Co.KG • PHONE: +49 / 72 21 / 99 22 - 0 • FAX: - 100 • WEB: http://www.ipetronik.com • EMAIL: info@ipetronik.com