SIM-VIN Kabel SMB
SIM-VIN Cable SMB

Bestell-Nr. ❑ **600-873.005** (0,5 m) ❑ **600-873.050** (5,0 m)
Order-№ ❑ **600-873.015** (1,5 m) ❑ **600-873.100** (10,0 m)
❑ **600-873.030** (3,0 m) ❑ **600-873.**

600-873.

IPETRONIK

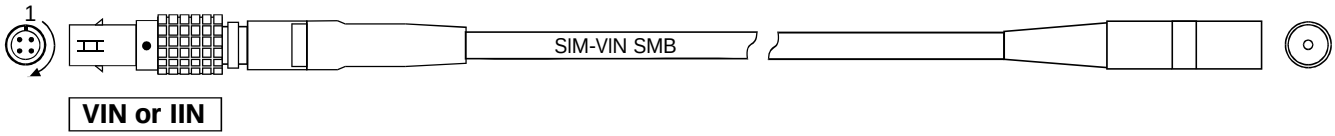

Anschlußbelegung / Connection

Lemo-Stecker 0B, 4-pol. (schwarz) — SMB-Buchse
Lemo-male 0B, 4-pol. (black) — SMB-female

Pin-Nr. / Pin-№	Bezeichnung / Designation	Litze-Nr. / Farbe / Wire-№ / Colour
1	VIN +	S
2	VIN -	Chassis
3	GND	
4	IIN +	
Chassis		

Anschlußbeispiel / Connection example

Spannungsmessung
Voltage measuring

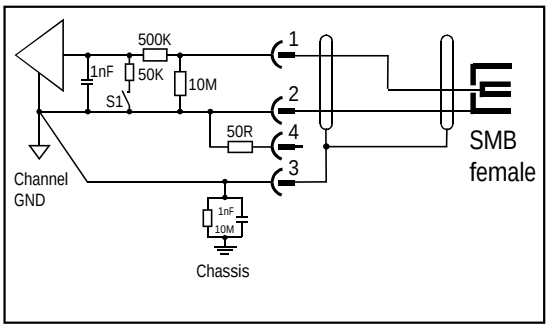

600-873.cdr 09.02.00 Fr

Alle Rechte vorbehalten. Nachdruck und Vervielfältigung, auch auszugsweise sind verboten!

IPETRONIK GmbH & Co.KG • PHONE: +49 / 72 21 / 99 22 - 0 • FAX: - 100 • WEB: http://www.ipetronik.com • EMAIL: info@ipetronik.com