KIM-CNT Kabel SMB
KIM-CNT Cable SMB

Bestell-Nr. ❑ **600-871.005** (0,5 m) ❑ **600-871.050** (5,0 m)
Order-Nº ❑ **600-871.015** (1,5 m) ❑ **600-871.100** (10,0 m)
❑ **600-871.030** (3,0 m) ❑ **600-871.**

600-871.

IPETRONIK

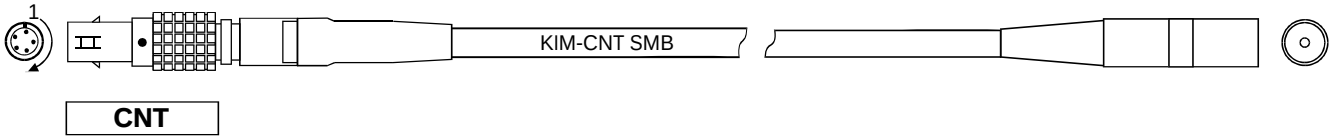

Anschlußbelegung / Connection

Lemo-Stecker 1B, 5-pol. (schwarz) — SMB-Buchse
Lemo-male 1B, 5-pol. (black) — SMB-female

Pin-Nr. Pin-Nº	Bezeichnung Designation	Pin-Nr. Pin-Nº
1	IN +	S
2	GND	Chassis
3	IN -	
4	DIG 1	
5	DIG 2	
Chassis	Shield	

Anschlußbeispiel / Connection example

Eingang als Spannungseingang
Input as voltage input

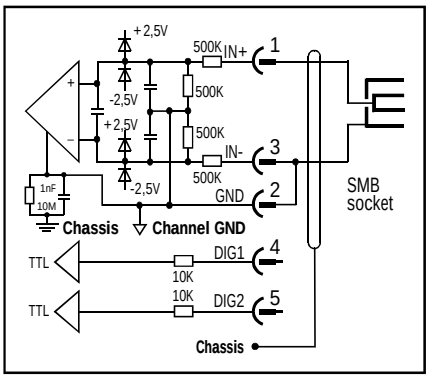

600-871.cdr 09.12.99 Fr

Alle Rechte vorbehalten. Nachdruck und Vervielfältigung, auch auszugsweise sind verboten!

IPETRONIK GmbH & Co.KG • PHONE: +49 / 72 21 / 99 22 - 0 • FAX: - 100 • WEB: http://www.ipetronik.com • EMAIL: info@ipetronik.com