KIM/SIM-DMS Kabel BNC/S
KIM/SIM-DMS Cable BNC/S

Bestell-Nr. ❑ **600-670.005** (0,5 m) ❑ **600-670.050** (5,0 m)
Order-Nº ❑ **600-670.015** (1,5 m) ❑ **600-670.100** (10,0 m)
❑ **600-670.030** (3,0 m) ❑ **600-670.**

600-670.

IPETRONIK

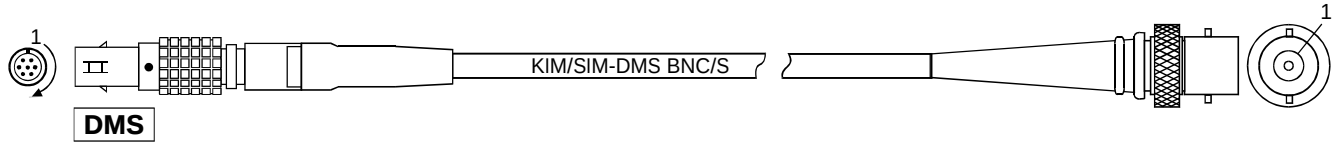

Anschlußbelegung / Connection

Lemo-Stecker 1B, 7-pol. (schwarz) — BNC-Kupplung
Lemo-male 1B, 7-pol. (black) — BNC-coupling

Pin-Nr. / Pin-Nº	Bezeichnung / Designation	Litze-Nr. / Farbe / Wire-Nº / Colour
1	IN +	Socket
2	- VOUT	
3	+ VOUT	
4	IN -	Chassis
5	- SENS	
6	+ SENS	
7	GND/Shield	
Chassis		

Anschlußbeispiele / Connection examples

Anschluß für Spannungsmessung
Connection for voltage measuring

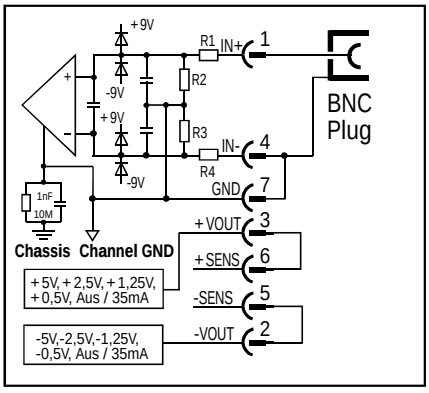

600-670.cdr 05.11.03 Fr

Alle Rechte vorbehalten. Nachdruck und Vervielfältigung, auch auszugsweise sind verboten!

IPETRONIK GmbH & Co.KG • PHONE: +49 / 72 21 / 99 22 - 0 • FAX: - 100 • WEB: http://www.ipetronik.com • EMAIL: info@ipetronik.com