# SIM-VIN Kabel BNC/S
# SIM-VIN Cable BNC/S

Bestell-Nr. ❑ **600-594.005** ( 0,5 m) ❑ **600-594.050** ( 5,0 m)
Order-№ ❑ **600-594.015** ( 1,5 m) ❑ **600-594.100** (10,0 m)
❑ **600-594.030** ( 3,0 m) ❑ **600-594.**

**600-594.**

IPETRONIK

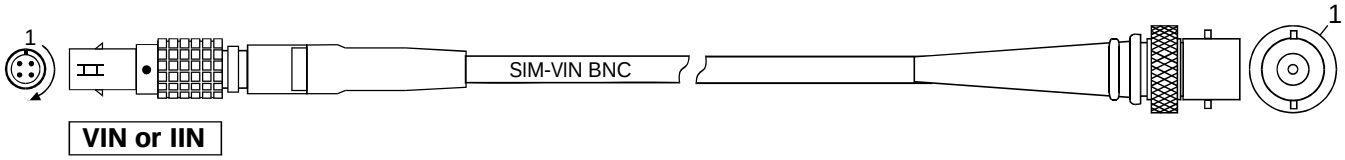


## Anschlußbelegung / Connection

Lemo-Stecker 0B, 4-pol. (schwarz) — BNC-Kupplung
Lemo-male 0B, 4-pol. (black) — BNC-coupling

| Pin-Nr. / Pin-№ | Bezeichnung / Designation | Litze-Nr. / Farbe / Wire-№ / Colour |
|---|---|---|
| 1 | VIN + | PIN |
| 2 | VIN - | Chassis |
| 3 | GND | |
| 4 | IIN + | |
| Chassis | | |

## Anschlußbeispiel / Connection example

**Spannungsmessung**
**Voltage measuring**

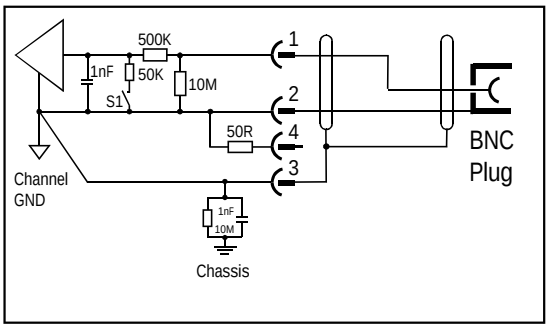


600-594.cdr 01.08.02 Fr

Alle Rechte vorbehalten. Nachdruck und Vervielfältigung, auch auszugsweise sind verboten!

IPETRONIK GmbH & Co.KG • PHONE: +49 / 72 21 / 99 22 - 0 • FAX: - 100 • WEB: http://www.ipetronik.com • EMAIL: info@ipetronik.com