VGA Kabel Lemo 2B abgew.
VGA Cable Lemo 2B angled

IPETRONIK

Bestell-Nr. ❑ **600-368.005** (0,5 m) ❑ **600-368.050** (5,0 m)
Order-№ ❑ **600-368.015** (1,5 m) ❑ **600-368.100** (10,0 m)
❑ **600-368.030** (3,0 m) ❑ **600-368.**

600-368.

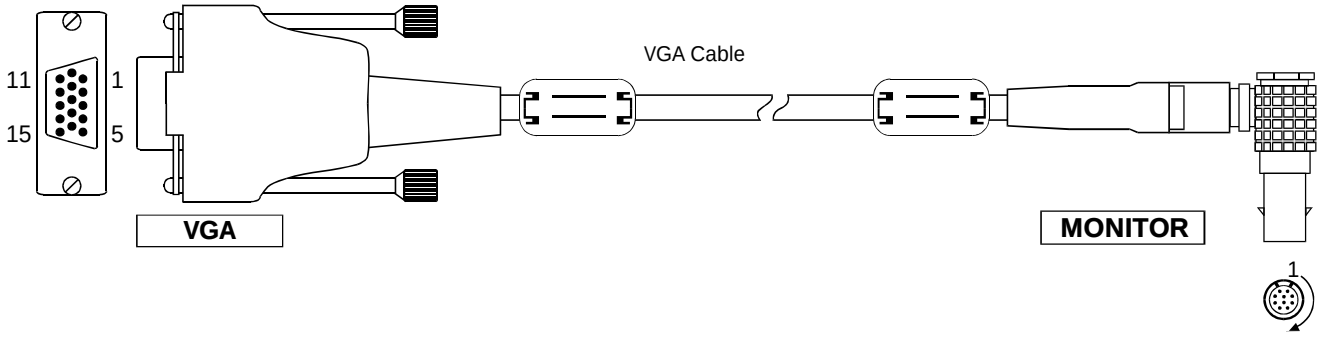

Anschlußbelegung / Connection

VGA-Stecker, 15-pol.
VGA male, 15-pol.

Lemo-Stecker 2B, 10pol. (schwarz)
Lemo-male 2B, 10pol. (black)

Pin-Nr. Pin-№	Bezeichnung Designation	Litze-Nr. / Farbe Wire-№ / Colour
1	Video rot/red	1
2	Video grün/green	3
3	Video blau/blue	5
4		
5		
6	Analogue GND R	2
7	Analogue GND G	4
8	Analogue GND B	6
9		
10	DIG GND HS/VS	9/10
11		
12		
13	Horizontal Sync.	7
14	Vertical Sync.	8
15		
Chassis	Shield	Chassis

600-368.cdr 25.02.03 FR

Alle Rechte vorbehalten. Nachdruck und Vervielfältigung, auch auszugsweise sind verboten!

IPETRONIK GmbH & Co.KG • PHONE: +49 / 72 21 / 99 22 - 0 • FAX: - 100 • WEB: http://www.ipetronik.com • EMAIL: info@ipetronik.com